SCHEMAT ZABUDOWY HYDRANTU

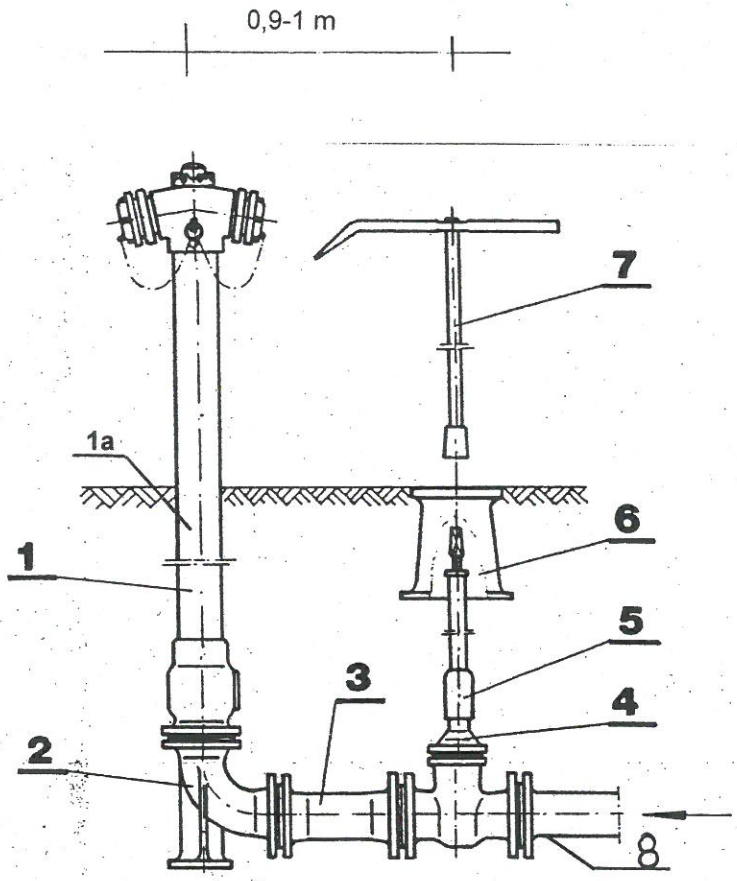

Kołnierze DN 80 - wykonanie standardowe 8 otw. /na żądanie zamaw. 4 otw./

DN 80 - 1. Hydrant nadziemny Nr kat. 855, DN 80, PN 1,0 MPa szt. 12
2. Kolano dwukołnierzowe ze stopką Nr kat. 867, DN 80, PN 1,0 MPa
3. Króciec dwukołnierzowy Nr kat. 865, DN 80, PN 1,0 MPa, L=700
4. Zasuwa klinowa kołnierzowa Nr kat. 002AB, DN 80, PN 1,0MPa, lub Nr kat. 111, DN 80, PN 1,0 MPa
5. Obudowa do zasuw Nr kat. 025/111, DN 80
6. Skrzynka uliczna do instalacji wodnych Nr kat. 857, odm. A
7. Klucz do zasuw i hydrantów Nr kat. 869
8. Połączenie kołnierzowe PE De 90/ DN 80

1a-: w pkt. K **HP podziemny** (szt.1) montowany na zakończeniu rurociągu.